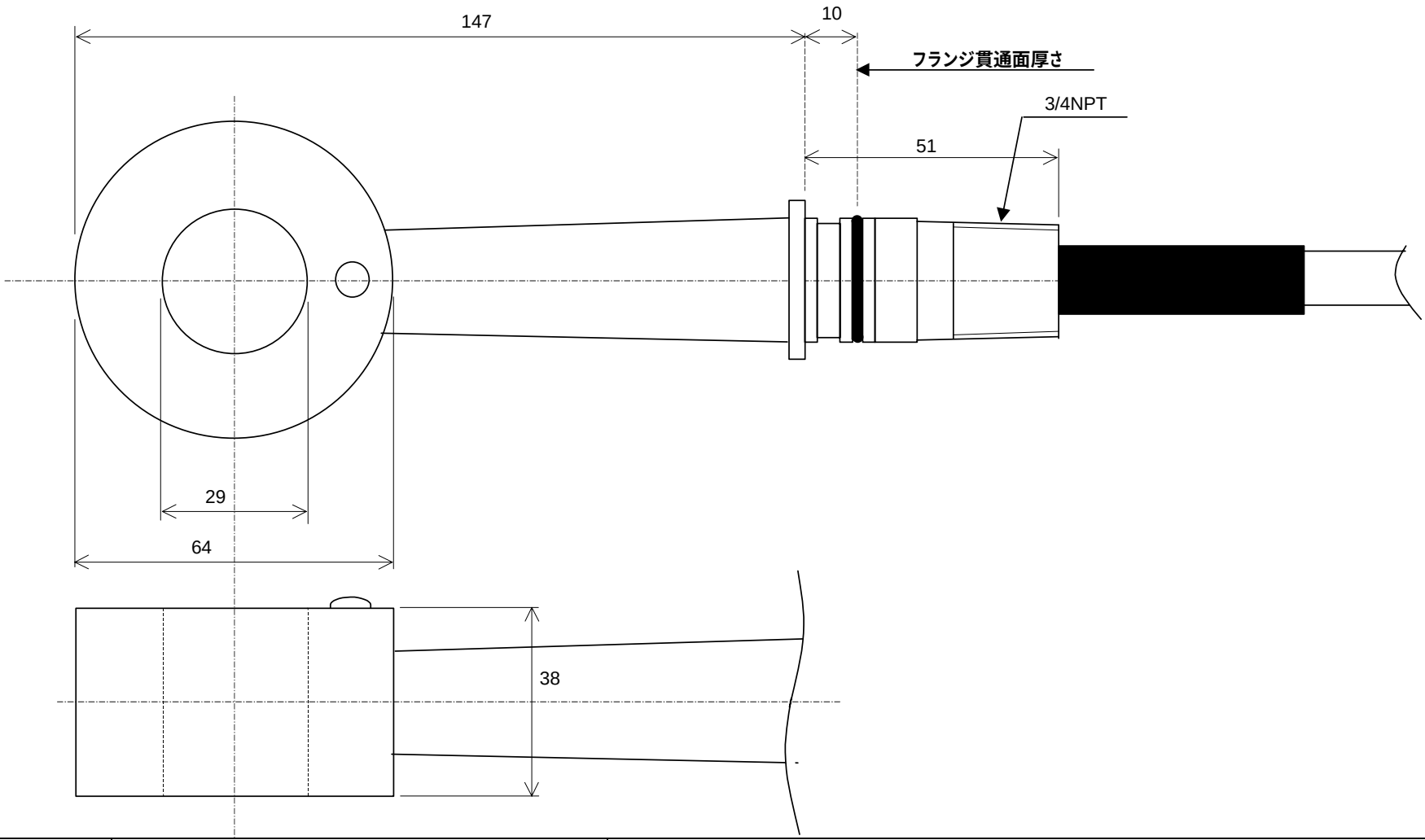

名　称	871EC- RE / LB / BW / UT					**T&C Technical Co., Ltd**							
①	O-ring : EPR / Option : Kalrez / Viton					40-12 Senju-Nakacho Adachi-ku Tokyo 120 Japan							
						Tel:03-3870-7101 Fax:03-3870-7102							
						承認		検図		設計		製図	辻	単位
番号	記　事	年月日	設計	検図	承認	図面番号				工事番号				mm